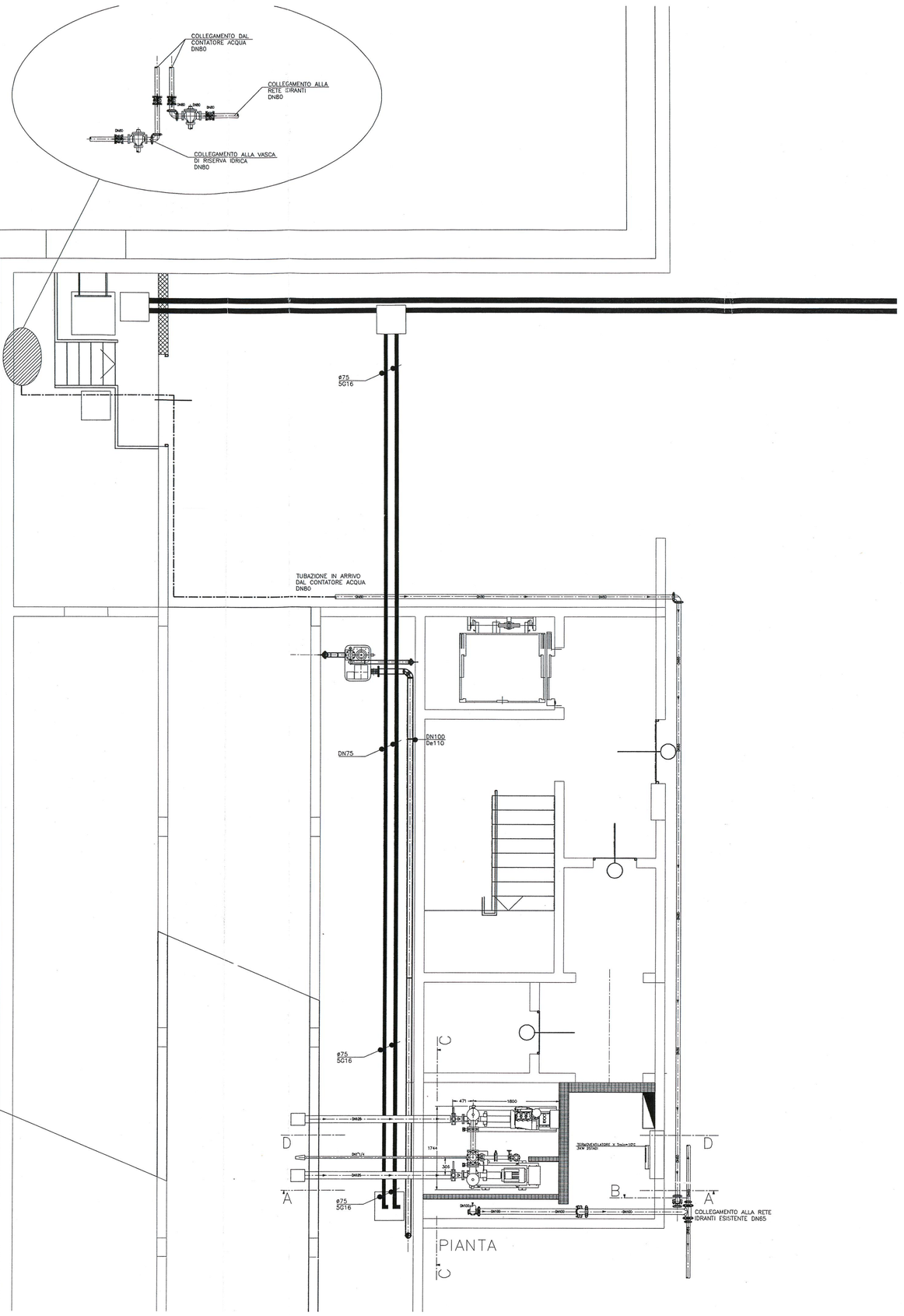
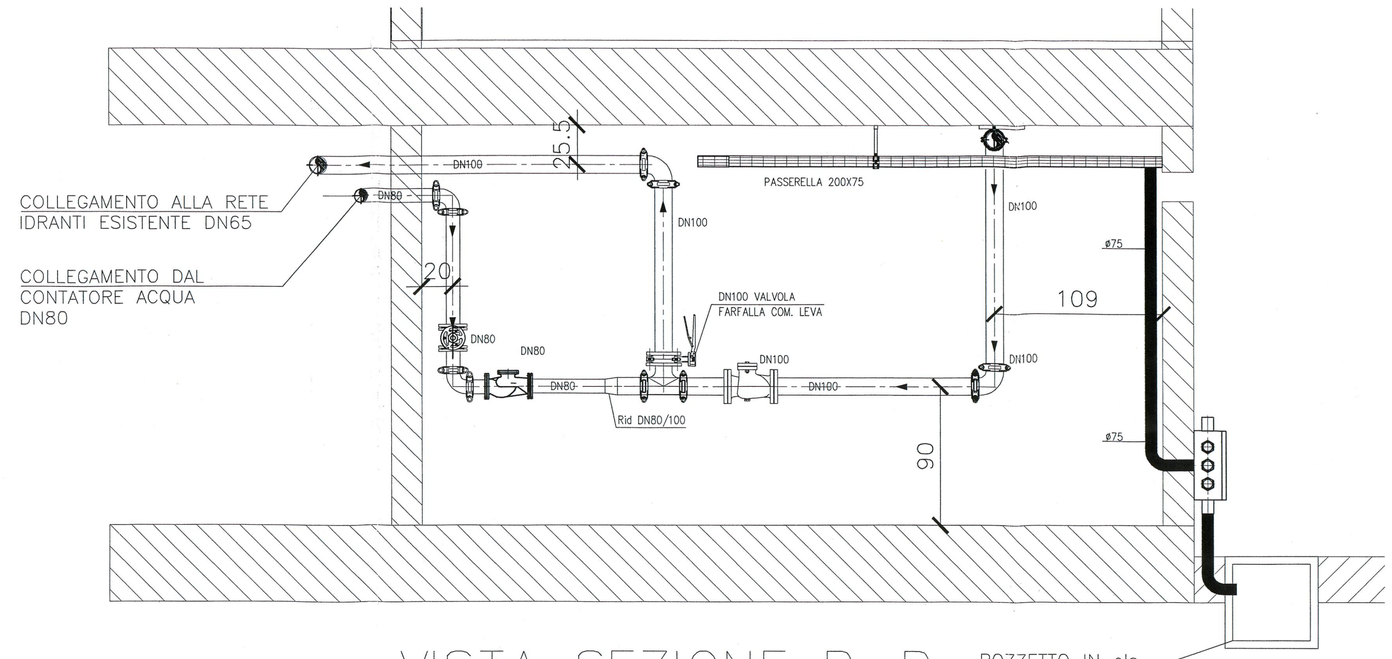
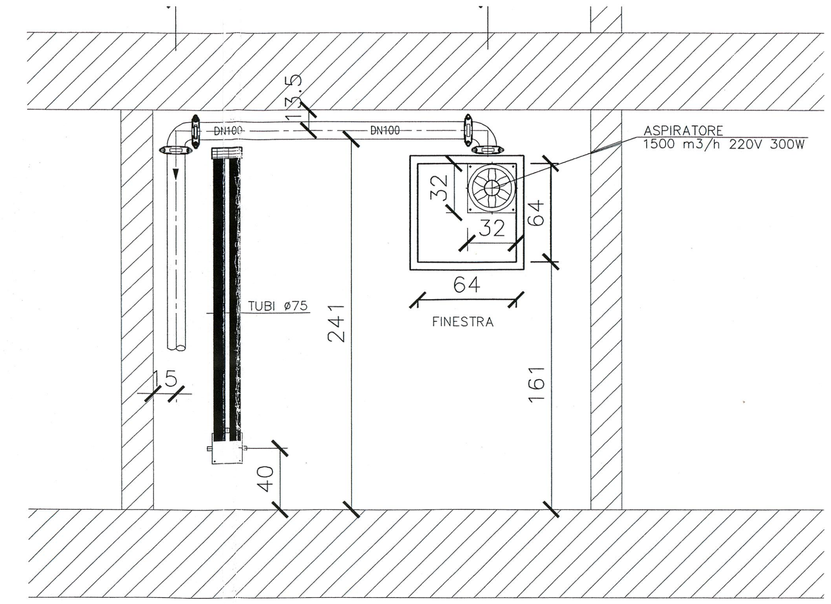
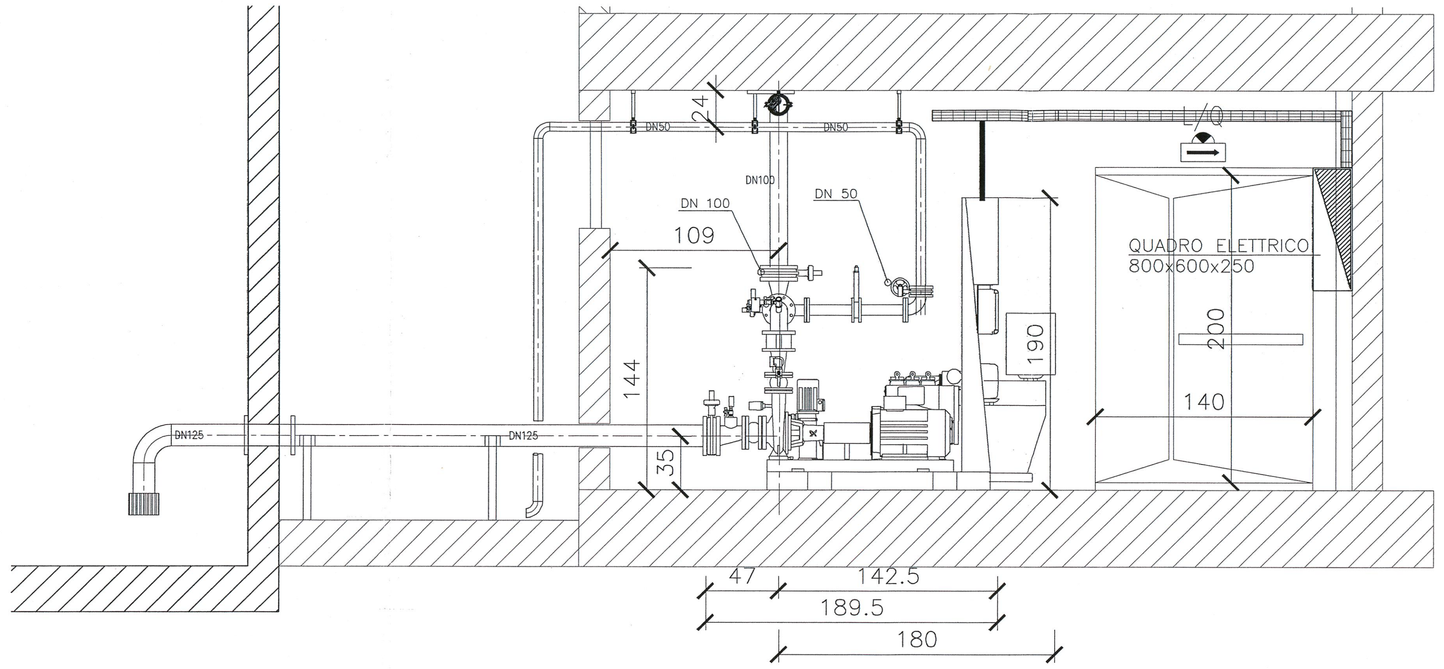




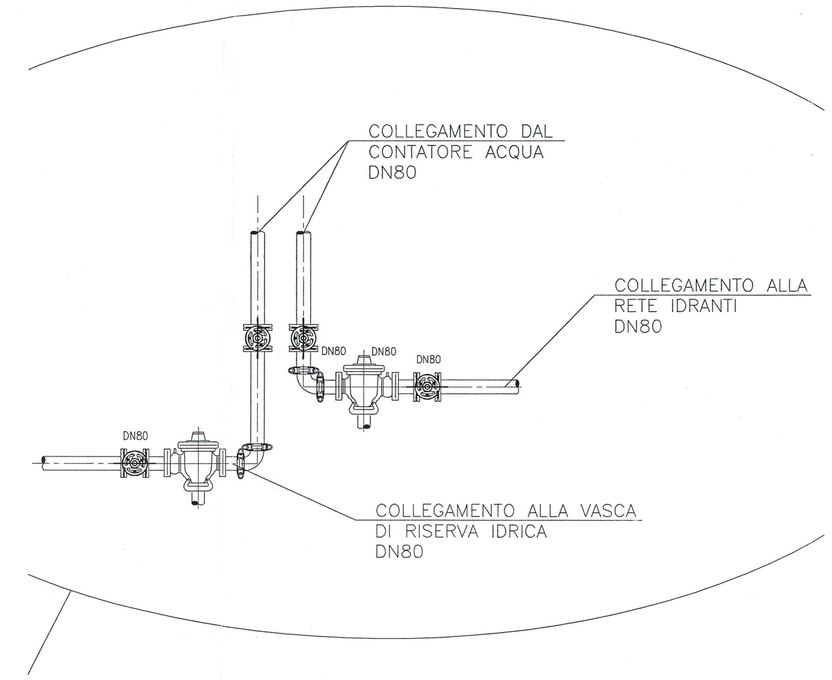
VISTA SEZIONE B–B

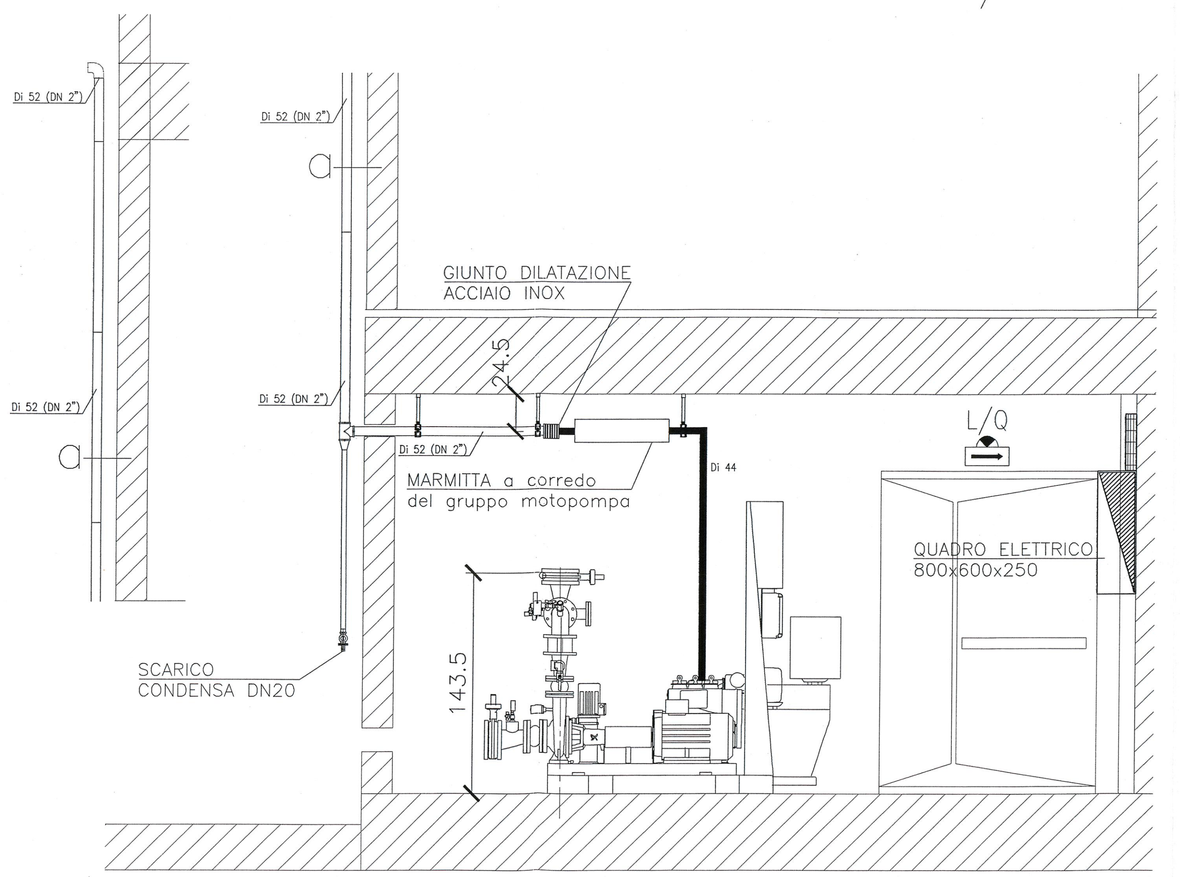


VISTA SEZIONE C–C



VISTA SEZIONE A–A





VISTA SEZIONE D–D

ALLEGATO alla DELIBERAZIONE
C.C. N° 238 del 15 DIC. 2014
IL SINDACO — IL SEGRETARIO SUPP.

LE DIMENSIONI, LE MISURE E LE QUOTE DEVONO ESSERE VERIFICATE IN FASE DI COSTRUZIONE ED INSTALLAZIONE DELLE AGGARECCHIATURE.

DEVE ESSERE ALTRESI' VERIFICATA LA PRESENZA O LA CONTEMPORANEA INSTALLAZIONE DI ALTRI IMPIANTI EVITANDO EVENTUALI SOVRAPPOSIZIONI O INTERSECAZIONE TRA I DIVERSI IMPIANTI

DISEGNO VALIDO SOLO PER GLI IMPIANTI MECCANICI

ALLEGATO alla DELIBERAZIONE
N° 381 DEL 21.05.2008
Il Responsabile di Settore
MSC Associati S.r.l.
S.T.P. Ing. Chiara Cocco
Ing. Chiara Cocco
Ordine degli Ingegneri della Provincia di Milano n. 6324

IL DIRETTORE DEI LAVORI

COMUNE DI SEREGNO
0030551/2008 - 15/05/2008
ARRIVO - 005-005

Indice	Emissione / Aggiornamenti	BMCC Redatto	SCHP Verificato	SCHC Approvato	31.03.2008 Data
00	Emissione				

E' vietata la riproduzione di questo documento senza la preventiva autorizzazione

Progettazione architettonica
ALCINO SOUTINHO
ENRICO MOLTENI
ANDREA LIVERANI
architetti
con LUCA DUBINI
Via Solferino, 56
20121 – Milano
tel. 02-1652326

Progettazione strutturale
Progettazione impiantistica
Coordinam. sicurezza in fase di progettazione

MSC Associati S.r.l.
via ariosto 27 20145 milano italia
tel.+39 02 3000938 fax +39 02 3001455
msc@mscweb.it
via galvani 29 20124 milano italia
tel.+39 02 29522 fax +39 02 29522
cocco@mscweb.it
certificato di sistema qualità
uni en iso 9001:94 cqy 120 1816 a 15a italia

Progetto	Fase	Sostituisce	Sostituito da
—	—	—	—

Committente
AMMINISTRAZIONE COMUNALE
CITTA' DI SEREGNO

Commessa
RISTRUTTURAZIONE IN AMBITO C.R.U. 16:
REALIZZAZIONE NUOVO PALAZZO COMUNALE,
PARCHEGGI INTERRATI E RIQUALIFICAZIONE AREE ADIACENTI

PERIZIA DI VARIANTE N. 04

Tavola
RETE IDRANTI PARCHEGGIO
LOCALE SECONDO PIANO INTERRATO
GRUPPO DI SOVRAPRESSIONE

File	Software	Scala
A4065AVM007-00.dwg	AUTOCAD	VARIE

Codice Commessa	Sigla	Numero
A4065	AVM	007-00